(19)日本国特許庁(JP)　(12)公開特許公報(A)　(11)特許出願公開番号
特開2024-97024
(P2024-97024A)
(43)公開日　令和6年7月17日(2024.7.17)

(51)Int.Cl.		FI		テーマコード（参考）
Ｂ６０Ｒ　16/023	*(2006.01)*	Ｂ６０Ｒ　16/023	Ｐ	
Ｂ６０Ｒ　16/02	*(2006.01)*	Ｂ６０Ｒ　16/02	６２１Ｊ	

審査請求 有　請求項の数 7　ＯＬ　（全 17 頁）

(21)出願番号　特願2024-69538(P2024-69538)
(22)出願日　令和6年4月23日(2024.4.23)
(62)分割の表示　特願2023-73217(P2023-73217)の分割
原出願日　平成25年9月24日(2013.9.24)

(71)出願人　391001848
株式会社ユピテル
東京都港区港南一丁目６番３１号
(72)発明者　小林　豊
東京都港区芝浦４丁目１２番３３号　株式会社ユピテル内

(54)［発明の名称］装置及びプログラム
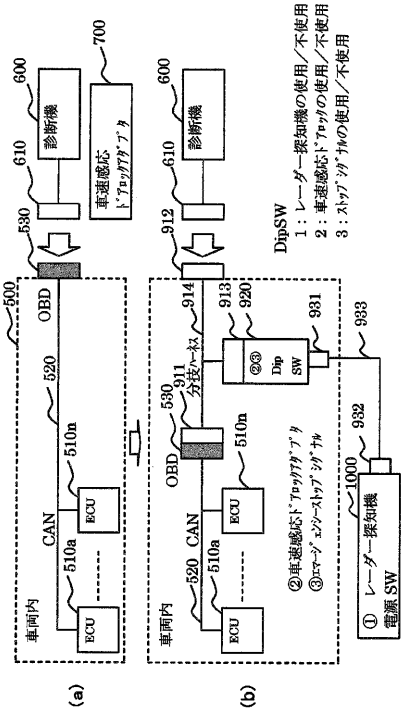
(57)【要約】
【課題】ユーザが欲する警報を行うことができる電子機器を提供する。
【解決手段】　現在位置の周辺地図などの待ち受け画面の表示中に、警報条件を満たした場合、その満たした警報対象の情報を例えば５角形の細長な領域内に文字で示した警報表示３６ａ～３６ｅを、待ち受け画面の上に重ねて表示部５に表示する警報機能を備える。この警報機能は、警報表示を表示部に同時に複数表示可能とし、各警報表示には異なる警報対象についての情報を出力する。それら複数の警報表示の表示位置は、あらかじめ決めた固定位置とする。
【選択図】　図６